IT - ESEMPI DI COLLEGAMENTO
FR - EXEMPLES DE RACCORDEMENT
EN - CONNECTION EXAMPLES
ES - EJEMPLOS DE CONEXIÓN
DE - ANSCHLUSSBEISPIELE
PT - EXEMPLOS DE LIGAÇÃO
NL - AANSLUITINGSVOORBEELDEN
RU - ПРИМЕРЫ ПОДКЛЮЧЕНИЯ

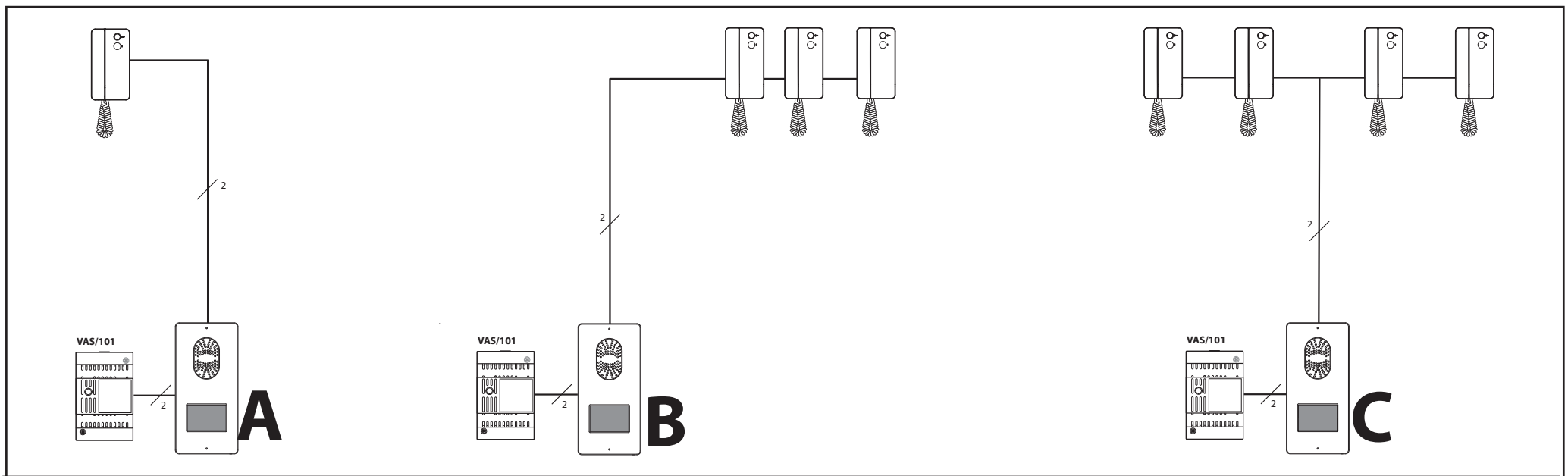

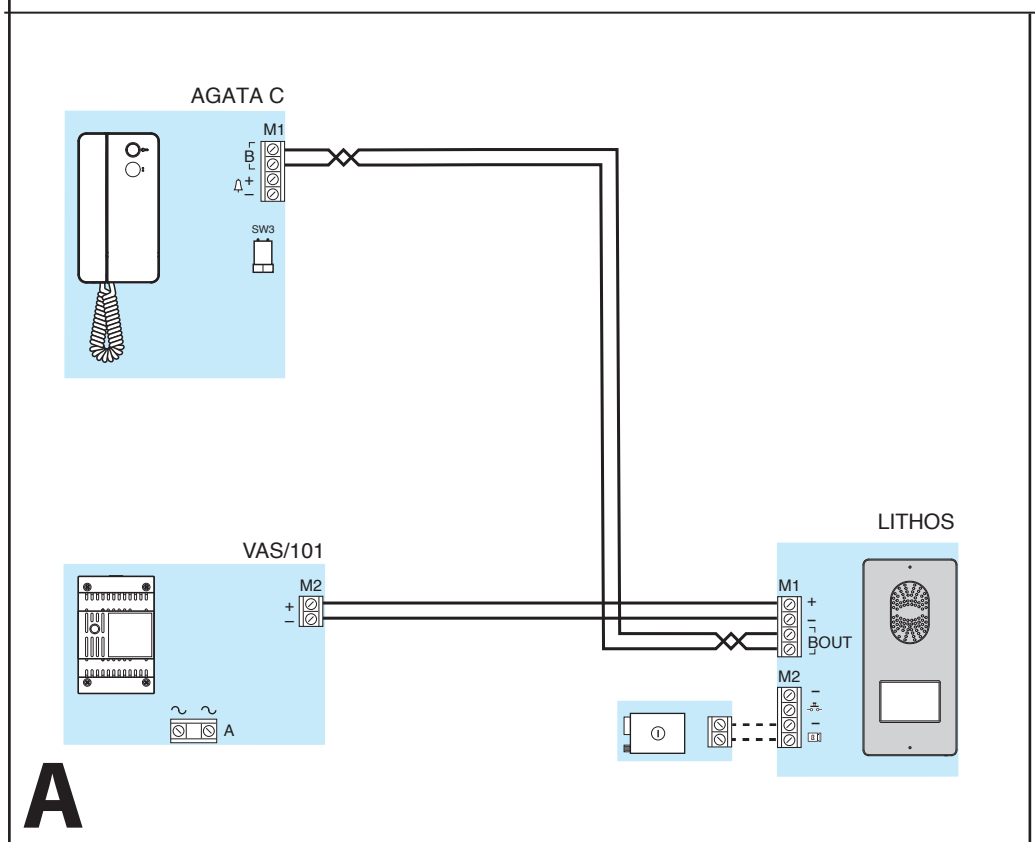

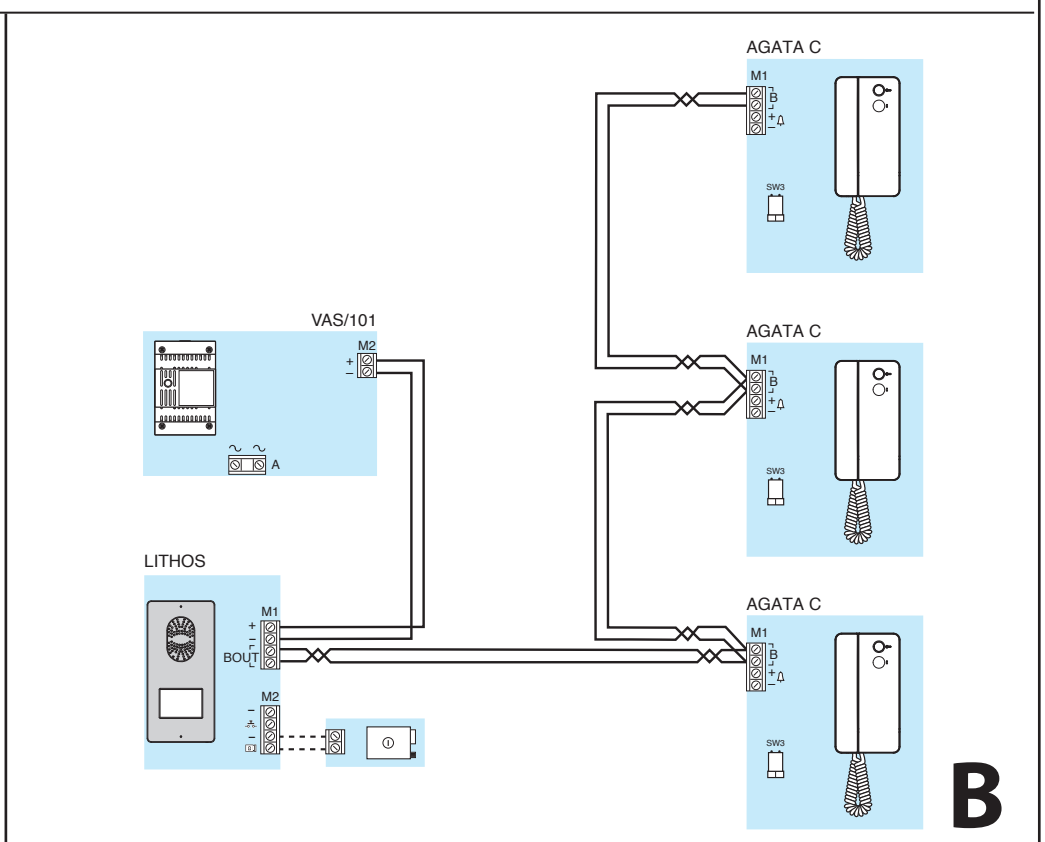

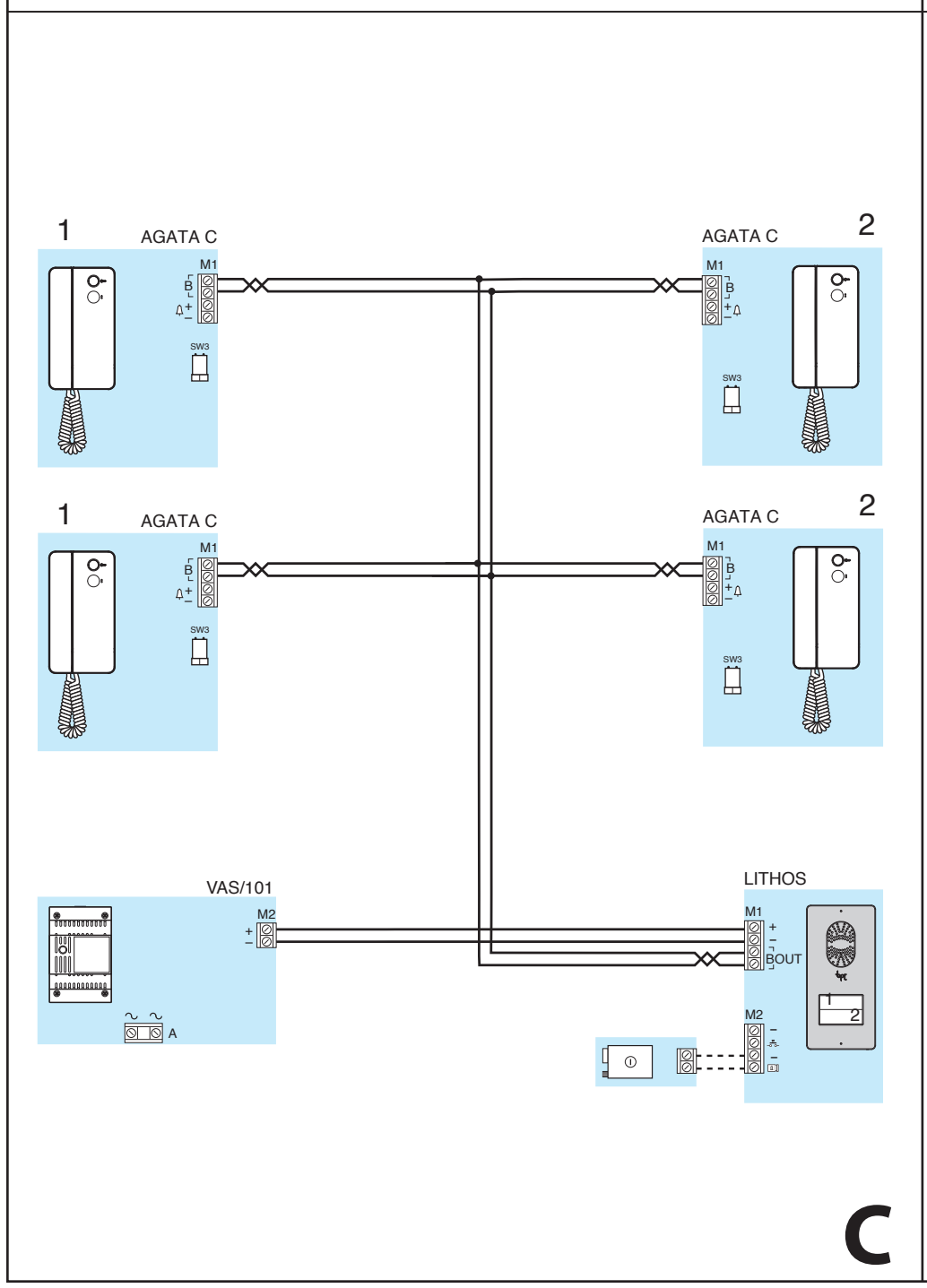

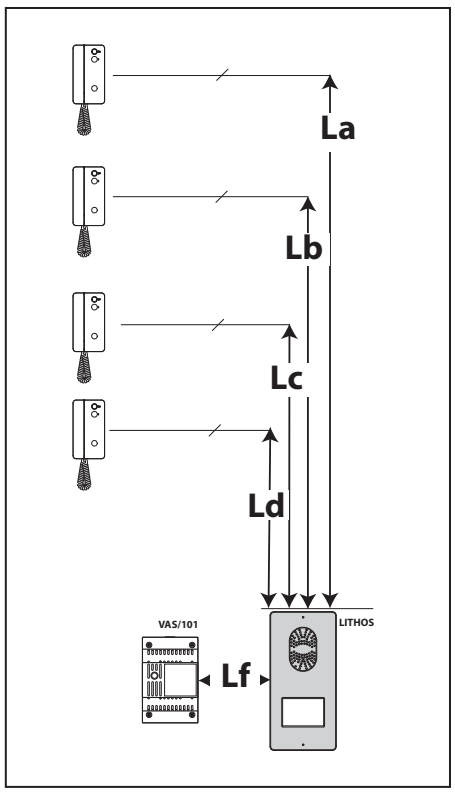

Distanze Distances Abstände	Distances Distancias Distâncias Afstanden Расстояния
VCM/1D	
La	≤250 m
Lb	≤250 m
Lc	≤250 m
Ld	≤250 m
La+Lb+Lc+Ld	≤600 m
Lf	≤50 m

2x2,5 mm²	
Lf	≤100 m

Avvertenze generali

All'apertura dell'imballo

- Leggere attentamente le istruzioni, prima di iniziare l'installazione ed eseguire gli interventi come specificato dal costruttore;
- Dopo aver tolto l'imballaggio assicurarsi dell'integrità dell'apparecchio;
- Gli elementi dell'imballaggio (sacchetti in plastica, polistirolo espanso, ecc.) non devono essere lasciati alla portata dei bambini in quanto potenziali fonti di pericolo.

Prescrizioni generali per l'installazione

- L'installazione, la programmazione, la messa in servizio e la manutenzione del prodotto deve essere effettuata soltanto da personale tecnico qualificato ed opportunamente addestrato nel rispetto delle normative vigenti ivi comprese le osservanze sulla prevenzione infortuni;
- Operare in ambienti sufficientemente illuminati e idonei per la salute e utilizzare strumenti, utensili ed attrezzature in buono stato;
- I dispositivi vanno installati conformemente al grado IP indicato nelle caratteristiche tecniche;
- Ove previste, non ostruire le aperture o fessure di ventilazione o di smaltimento di calore;

Collegamento elettrico dei dispositivi

- L'impianto elettrico dovrà essere realizzato in conformità con le normative in vigore nel paese di installazione;
- Prima di collegare le apparecchiature alimentate a tensione di rete accertarsi che i dati di targa siano rispondenti a quelli della rete di distribuzione;
- Proteggere le apparecchiature alimentate a tensione di rete con un interruttore di rete onnipolare con una separazione dei contatti di almeno 3 mm;
- I conduttori dei cablaggi non utilizzati devono essere isolati.
- Per prevenire contatti accidentali, fascettare separatemente i cavi di collegamento alla rete e quelli dei segnali in bassissima tensione.
- Saldare le giunzioni e la parte terminale dei fili onde evitare malfunzionamenti causati dall'ossidazione degli stessi;

Fine dell'installazione

- Al termine dell'installazione, verificare sempre il corretto funzionamento delle apparecchiature e dell'impianto nel suo insieme;
- L'installatore deve assicurarsi che le informazioni per l'utente, dove previste, siano presenti e vengano consegnate.

Manutenzione

- Prima di effettuare qualunque operazione di pulizia o di manutenzione, togliere l'alimentazione ai dispositivi; nel caso di apparecchiature alimentate a tensione di rete togliere l'alimentazione, aprendo l'interruttore posto a monte dello stesso;
- In caso di guasto e/o cattivo funzionamento di un dispositivo, distaccarlo dall'alimentazione e non manometterlo;
- Per l'eventuale riparazione rivolgersi solamente ad un centro di assistenza tecnica autorizzato dal costruttore e comunque utilizzare sempre i ricambi forniti da Bpt s.p.a.;

Gli apparecchi dovranno essere destinati unicamente all'uso per il quali sono stati espressamente concepiti. Il mancato rispetto delle prescrizioni sopra elencate può compromettere la sicurezza dell'apparecchio. Il costruttore non può comunque essere considerato responsabile per eventuali danni derivanti da usi impropri, erronei ed irragionevoli.

SMALTIMENTO

Assicurarsi che il materiale d'imballaggio non venga disperso nell'ambiente, ma smaltito seguendo le norme vigenti nel paese di utilizzo del prodotto. Alla fine del ciclo di vita dell'apparecchio evitare che lo stesso venga disperso nell'ambiente. Lo smaltimento dell'apparecchiatura deve essere effettuato rispettando le norme vigenti e privilegiando il riciclaggio delle sue parti costituenti. Sui componenti, per cui è previsto lo smaltimento con riciclaggio, sono riportati il simbolo e la sigla del materiale.

General Precautions

Opening the packaging

- *Read the instructions carefully before starting installation and proceed as specified by the manufacturer;*
- *After removing the packaging, check the condition of the unit;*
- *The packaging items (plastic bags, expanded polystyrene, etc.) must not be handled by children as they may be dangerous;*

General prescriptions for installation

- *Installation, programming, commissioning and maintenance of the product must only be performed by qualified technicians who have been properly trained in compliance with current standards, including health and safety regulations;*
- *Operate in sufficiently lighted areas that are conducive to health and use tools, utensils and equipment that are in good working order;*
- *The device must be installed in accordance with the IP degree indicated in the technical features;*
- If applicable, do not obstruct the openings or slots used for ventilation or heat disposal;

Electric connection of the devices

- *The electrical system must comply with current standards in the country of installation;*
- *Before connecting the equipment powered by mains voltage, make sure that the rating plate data corresponds to that of the distribution network;*
- *Protect the equipment powered by mains voltage with an omnipolar switch with contacts separated by at least 3 mm;*
- *Wires belonging tocables that are not used must beinsulated.*
- *To prevent accidental contacts, clamp the network connection cables and the very low voltage signal cables separately.*
- *Weld the joints and the ends of the wires to prevent malfunctions caused by wire oxidation;*

End of installation

- Upon completion of installation, always check that the equipment and the system as a whole are operating correctly.
- *The installer must make sure that the information for the user, where applicable, is present and is delivered;*

Maintenance

- *Before performing any cleaning or maintenance operation, disconnect the power supply to the device; if the equipment is powered by mains voltage disconnect the power supply, opening the switch located upstream of it;*
- *In the case of device failure or malfunction, disconnect it from the power supply and do not tamper with it;*
- *Should the unit be in need of repair, contact only a technical support centre authorised by the manufacturer and always use spare parts provided by Bpt s.p.a.;*

The equipment must be used only for the purpose for which it was explicitly designed. Failure to follow the instructions provided above may compromise the unit's safety. The manufacturer declines all liability for any damage as a result of improper, incorrect or unreasonable use.

DISPOSAL

Do not litter the environment with packing material: make sure it is disposed of according to the regulations in force in the country where the product is used.
When the equipment reaches the end of its life cycle, take measures to ensure it is not discarded in the environment.
The equipment must be disposed of in compliance with the regulations in force, recycling its component parts wherever possible.Components that qualify as recyclable waste feature the relevant symbol and the material's abbreviation.

Allgemeine Hinweise

Beim Öffnen der Verpackung

- Vor der Installation die Anweisungen aufmerksam lesen, und alle Arbeiten wie vom Hersteller angegeben ausführen.
- Das Gerät aus der Verpackung nehmen und seine Unversehrtheit kontrollieren.
- Die Verpackungsteile (Plastiktüten, Polystyrolschaum usw.) dürfen nicht in Reichweite von Kindern gelassen werden, da sie potentielle Gefahrenquellen darstellen.

Generelle Anforderungen füer die Installation

- Die Installation, die Programmierung, die Inbetriebnahme und die Wartung des Produkts dürfen nur non qualifiziertem und einschlägig ausgebildetem Fachpersonal unter Beachtung der geltenden Bestimmungen und Unfallverhütungsmaßnahmen ausgeführt werden.
- In ausreichend beleuchteten und nicht gesundheitsschädigenden Räumen arbeiten und Instrumente und Werkzeuge in gutem Zustand benutzen.
- Die Vorrichtung muss gemäß dem IP-Schutzgrad, der in den technischen Merkmalen aufgeführt ist, installiert werden.
- Wo sie vorhanden sind, dürfen die Öffnungen oder Schlitze zur Belüftung bzw. Wärmeableitung nicht verschlossen werden.

Stromanschluss der Vorrichtungen

- Die Elektroanlage muss entsprechend den im Installationsland geltenden Bestimmungen ausgeführt werden.
- Vor dem Anschluss der mit Netzspannung versorgten Geräte ist zu prüfen, ob die Daten des Typenschilds denen des Verteilernetzes entsprechen.
- Die netzgespeisten Geräte mit einem allpoligen Netzschalter mit einem Kontaktabstand von mindestens 3 mm schützen.
- Unbenutzte Kabelleiterisolieren.
- Um ungewollten Kontakten vorzubeugen, die Netzanschlusskabel und die Niederspannung führenden Signalleitungen getrennt umbinden.
- Die Verbindungsstellen und das Ende der Leiter verschweißen, um Störungen durch Oxidation derselben zu vermeiden.

Die Installation ist beendet

- Nach Abschluss der Installationsarbeiten immer den ordnungsgemäßen Betrieb des Geräts und der gesamten Anlage prüfen.
- Der Installateur muss sich vergewissern, dass die Hinweise für den Benutzer, falls vorgesehen, auf den Geräten vorhanden sind.

Wartung

- Vor allen Reinigungs- oder Wartungsarbeiten die Vorrichtung von der Spannung trennen. Im Falle von netzgespeisten Geräten die Versorgung abtrennen, indem der Schalter vor demselben geöffnet wird.
- Im Fall einer Störung und/oder eines fehlerhaften Betriebs eines Geräts, dieses sofort von der Stromversorgung trennen und keine unautorisierten Eingriffe durchführen.
- Wenden Sie sich für eventuelle Reparaturarbeiten ausschließlich an eine vom Hersteller autorisierte Kundendienststelle und benutzen sie in jedem Fall immer von Bpt s.p.a. gelieferte Ersatzteile.

Die Geräte dürfen nur für den Zweck verwendet werden, für den sie ausdrücklich ausgelegt sind. Die Nichtbeachtung der oben angeführten Vorschriften kann die Sicherheit des Geräts beeinträchtigen. Der Hersteller haftet nicht für Schäden, die durch einen unsachgemäßen, falschen oder unvernünftigen Gebrauch verursacht werden.

ENTSORGUNG

Vergewissern Sie sich, dass das Verpackungsmaterial gemäß den Vorschriften des Bestimmungslandes ordnungsgemäß und umweltgerecht entsorgt wird. Das nicht mehr benutzbare Gerät ist umweltgerecht zu entsorgen. Die Entsorgung hat den geltenden Vorschriften zu entsprechen und vorzugsweise das Recycling der Geräteteile vorzusehen. Die wiederverwertbaren Geräteteile sind mit einem Materials.

Avertissements généraux

Au moment de l'ouverture de l'emballage

- *Lire attentivement les instructions avant de commencer l'installation et effectuer les opérations comme spécifié par le fabricant ;*
- *Après l'avoir déballé, vérifier que l'appareil soit en bon état ;*
- *Ne pas laisser les éléments d'emballage (sachets en plastique, polystyrène expansé, etc.) à la portée des enfants car ils constituent une source potentielle de danger ;*

Prescritions generales pour l'installation

- *L'installation, la programmation, la mise en service et l'entretien du produit ne doivent être effectués que par du personnel technique qualifié et spécialisé, en respectant les normes en vigueur, y compris celles en matière de prévention des accidents ;*
- *Travailler dans des lieux salubres et suffisamment éclairés et n'utiliser que des outils et instruments en bon état ;*
- *Le dispositif doit être installé conformément au degré IP indiqué dans les caractéristiques techniques ;*
- *Si elles sont prévues, ne pas obstruer les ouvertures ou les fissures de ventilation ou d'élimination de chaleur;*

Branchement électrique des dispositifs

- *L'installation électrique devra être réalisée en conformité aux normes en vigueur dans le pays d'installation ;*
- *Avant de raccorder les appareils, contrôler que les indications reportées sur la plaque correspondent à celles du réseau électrique;*
- *Protéger les appareils alimentés avec tension de réseau avec un interrupteur de réseau omnipolaire avec une séparation des contacts d'au moins 3 mm ;*
- *Les conducteurs descâblages qui ne sont pas utilisésdoivent être isolés.*
- *Pour éviter les contacts accidentels, serrer séparément les câbles de branchement au réseau et ceux des signaux en très basse tension.*
- *Souder les jonctions et la partie terminale des fils afin d'éviter des dysfonctionnements dérivant de l'oxydation de ceux-ci;*

Fin de l'installation

- À la fin de l'installation, toujours contrôler le bon fonctionnement de l'appareil et de toute l'installation ;
- *L'installateur doit contrôler que les informations utiles à l'utilisateur soient présentes et fournies ;*

Entretien

- *Avant d'effectuer toute opération de nettoyage ou d'entretien, couper l'alimentation électrique du dispositif ; en cas d'appareils alimentés avec tension de réseau, couper l'alimentation en ouvrant l'interrupteur situé en amont de ceux-ci ;*
- *En cas de panne et/ou de mauvais fonctionnement d'un dispositif, le débrancher du réseau électrique, sans tenter aucune réparation ;*
- *Pour toute réparation, adressez-vous uniquement à un centre d'assistance technique agréé par le fabricant et dans tous les cas utiliser toujours des pièces de rechange fournies par Bpt s.p.a. ;*

Les appareils devront être destinés uniquement à l'usage pour lequel ils ont expressément été conçus. Le non-respect des prescriptions susmentionnées pourrait compromettre la sécurité de l'appareil. Le fabricant ne pourra dans tous les cas être retenu responsable des dommages dérivant d'une utilisation incorrecte ou erronée.

ELIMINATION

S'assurer que le matériel d'emballage n'est pas abandonné dans la nature et qu'il est éliminé conformément aux normes en vigueur dans le pays d'utilisation du produit. À la fin du cycle de vie de l'appareil, faire en sorte qu'il ne soit pas abandonné dans la nature. L'appareil doit être éliminé conformément aux normes en vigueur et en privilégiant le recyclage de ses pièces. Le symbole et le sigle du matériau sont indiqués sur les pièces pour lesquelles le recyclage est prévu.

Advertencias generales

Al abrir el embalaje

- Lea atentamente las instrucciones antes de comenzar la instalación, y realice las intervenciones tal y como especifica el fabricante;
- Tras haberlo sacado de su embalaje, compruebe el buen estado del aparato;
- Los elementos del embalaje (bolsas de plástico, poliestireno expandido, etc.) no deben dejarse al alcance de los niños, ya que son potenciales fuentes de peligro;

Requisitos generales de instalación

- La instalación, la programación, la puesta en servicio y el mantenimiento del producto deben ser efectuados solamente por personal técnico cualificado que cuente con la formación pertinente, cumpliendo las normativas vigentes, incluidas las normas de prevención de accidentes;
- Trabaje en entornos suficientemente iluminados e idóneos para la salud, y utilice herramientas, utensilios y equipamiento en buen estado;
- El dispositivo debe instalarse de manera conforme al grado IP indicado en las características técnicas;
- No obstruya las aberturas o ranuras de ventilación o evacuación de calor, donde estén previstas;

Conexión eléctrica de los dispositivos

- La instalación eléctrica deberá realizarse conforme a las normativas vigentes en el país de instalación;
- Antes de conectar los aparatos alimentados con tensión de red, asegúrese de que los datos de placa correspondan a los de la red de distribución.
- Proteja los aparatos alimentados con tensión de red mediante un interruptor de red omnipolar con una separación entre contactos de al menos 3 mm;
- Es preciso aislar losconductores de los cableados noutilizados.
- Para evitar contactos accidentales, sujete con abrazaderas, por separado, los cables de conexión a la red eléctrica y los de las señales a muy baja tensión.
- Suelde las junturas y la parte terminal de los hilos para evitar funcionamientos defectuosos causados por su oxidación;

Fin de la instalación

- Al final del proceso de instalación, compruebe el correcto funcionamiento del aparato y de la instalación en su conjunto.;
- El instalador debe asegurarse de que la información para el usuario, donde esté previsto, esté presente y se entregue a este.

Mantenimiento

- Antes de efectuar cualquier operación de limpieza o mantenimiento, corte la alimentación del dispositivo; en caso de aparatos alimentados con tensión de red, corte la alimentación abriendo el interruptor situado aguas arriba de él;
- En caso de avería y/o funcionamiento defectuoso de un dispositivo, desconéctelo de la alimentación y no lo manipule;
- Si es necesario efectuar reparaciones, acuda únicamente a un centro de asistencia técnica autorizado por el fabricante, y en cualquier caso utilice siempre los recambios suministrados por Bpt s.p.a.;

Los aparatos deberán destinarse únicamente al uso para el que han sido expresamente concebidos. El incumplimiento de las anteriores instrucciones puede poner el peligro la seguridad del aparato. En cualquier caso, el fabricante no asumirá ninguna responsabilidad por posibles daños derivados de usos impropios, incorrectos o irrazonables.

ELIMINACION

Comprobar que no se tire al medioambiente el material de embalaje, sino que sea eliminado conforme a las normas vigentes en el país donde se utilice el producto. Al final del ciclo de vida del aparato evítese que éste sea tirado al medioambiente. La eliminación del aparato debe efectuarse conforme a las normas vigentes y privilegiando el reciclaje de sus partes componentes. En los componentes, para los cuales está prevista la eliminación con reciclaje, se indican el símbolo y la sigla del material.

Advertências gerais

Ao abrir a embalagem

- *Leia com atenção as instruções, antes de iniciar a instalação e efectue as operações conforme especificado pelo fabricante;*
- *Após ter removido a embalagem certifique-se de que o aparelho está íntegro;*
- *Os elementos da embalagem (sacos de plástico, isopor, etc.) não devem ser deixados ao alcance de crianças porque são fontes potenciais de perigo;*

Requisitos gerais de Instalação

- *A instalação, a programação, a colocação em serviço e a manutenção do produto devem ser efectuadas apenas por pessoal técnico qualificado e com formação adequada, cumprindo as normas em vigor, inclusive as disposições sobre a prevenção de acidentes;*
- *Trabalhe em ambientes suficientemente iluminados e adequados para a saúde e utilize instrumentos, ferramentas e equipamentos em bom estado;*
- *O dispositivo deve ser instalado de acordo com o grau IP indicado nas características técnicas;*
- *Onde houver, não devem ser obstruídas as aberturas ou fendas de ventilação ou de eliminação de calor;*

Ligação eléctrica dos dispositivos

- *A instalação eléctrica tem de ser realizada em conformidade com as normas em vigor no país de instalação;*
- *Antes de ligar os dispositivos alimentados com a tensão de rede verifique se os dados da placa correspondem aos da rede de distribuição;*
- *Proteja os dispositivos alimentados com tensão de rede com um interruptor de rede unipolar com uma separação dos contactos de pelo menos 3 mm;*
- *Os condutores dosconectores não utilizados devemser isolados.*
- *Para prevenir contactos acidentais, aplicar braçadeiras para separar os cabos de ligação à rede e os cabos dos sinais em baixíssima tensão.*
- *Solde as junções e a parte terminal dos fios a fim de evitar falsos alarmes causados pela oxidação dos mesmos;*

Fim da instalação

- *No fim da instalação verifique sempre o funcionamento correcto do equipamento e da instalação no seu conjunto;*
- *O instalador deve certificar-se de que as informações para o utilizador, se previstas, estão presentes e são entregues;*

Manutenção

- *Antes de efectuar qualquer operação de limpeza ou de manutenção, desligue o dispositivo da rede de alimentação eléctrica; no caso de dispositivos alimentados com tensão de rede corte a alimentação, abrindo o interruptor situado antes dos mesmos;*
- *No caso de avaria e/ou mau funcionamento de um dispositivo, desligue-o da alimentação e não o abra;*
- *Para a eventual reparação dirija-se apenas a um centro de assistência técnica autorizado pelo fabricante e utilize sempre as peças de reposição fornecidas pela Bpt s.p.a.;*

Os aparelhos devem ser destinados unicamente ao uso para os quais foram expressamente concebidos. O não cumprimento dos conselhos enumerados acima pode comprometer a segurança do aparelho. O fabricante não pode, em todo o caso, ser considerado responsável por eventuais danos decorrentes de usos impróprios, errados e irracionais.

ELIMINAÇÃO

Assegurar-se que o material da embalagem não seja disperso no ambiente, mas eliminado seguindo as normas vigentes no país de utilização do produto. Ao fim do ciclo de vida do aparelho evitar que o mesmo seja disperso no ambiente.
A eliminação da aparelhagem deve ser efectuada respeitando as normas vigentes e privilegiando a reciclagem das suas partes constituintes. Sobre os componentes, para os quais é previsto o escoamento com reciclagem, estão reproduzidos o símbolo e a sigla do material.

Algemene waarschuwingen

Bij het openen van de verpakking

- Lees aandachtig de instructies voordat u met de installatie begint en voer de handelingen uit zoals omschreven door de fabrikant;
- Nadat u het toestel uit de verpakking heeft gehaald, controleer of het niet beschadigd is;
- Het verpakkingsmateriaal (plastic zakjes, delen in polystyrol, enz.) dienen buiten het bereik van kinderen gehouden te worden, aangezien het gevaarlijk kan zijn.

Voorschriften voor de installatie

- De installatie, het programmeren, de ingebruikname en het onderhoud van het apparaat mag uitsluitend uitgevoerd worden door technisch bevoegd personeel dat specifiek opgeleid is met betrekking tot de geldende wetgeving, met inbegrip van het naleven van de voorschriften inzake ongevallenpreventie;
- Handel in voldoende verlichte en gezonde ruimtes en gebruik instrumenten en gereedschap die in goede staat verkeren;
- De apparaten moeten geïnstalleerd worden conform de IP-bescherming die vermeld is in de technische kenmerken;
- Blokkeer de openingen of spleten voor de ventilatie of het afvoeren van warmte niet, indien aanwezig.

Elektrische aansluiting van de apparaten

- De elektrische installatie moet uitgevoerd worden volgens de wetgeving die van kracht is in het land waar het apparaat geïnstalleerd wordt;
- Voordat u de door spanning gevoede toestellen aansluit, controleer of de gegevens op het etiket beantwoorden aan die van het distributienet;
- Bescherm de door spanning gevoede toestellen met een omnipolaire schakelaar met een scheiding van ten minste 3 mm tussen de contacten;
- Ongebruikte draden van de bekabelingen moeten geïsoleerd worden;
- Om toevallige contacten te vermijden, dienen de elektriciteitssnoeren en de kabels van de lage-spanningssignalen afzonderlijk omwikkeld te worden;
- Las de verbindingen en het uiteinde van de draden om te vermijden dat ze door oxidatie aangetast kunnen worden.

Na de installatie

- Als de installatie voltooid is, controleer altijd of de toestellen en de volledige installatie correct werken;
- De installateur moet er zich van verzekeren dat de informatie voor de gebruiker, indien voorzien, aanwezig is en afgeleverd wordt.

Onderhoud

- Voor u om het even welke reinigings- of onderhoudswerkzaamheden uitvoert, neem de voeding weg van de toestellen; wanneer de toestellen door stroom gevoed worden, neem de voeding weg door de schakelaar aan de basis open te zetten;
- Wanneer een apparaat defect is en/of niet goed werkt, koppel het los van de voeding en breng geen veranderingen aan;
- Wend u voor eventuele herstellingen uitsluitend tot een technisch servicecentrum dat door de fabrikant erkend is; gebruik altijd reserveonderdelen die door Bpt s.p.a. geleverd worden;

De toestellen zijn uitsluitend bestemd voor het gebruik waarvoor ze uitdrukkelijk ontworpen zijn. Het niet naleven van de bovenvermelde voorschriften kan de veiligheid van het toestel in gevaar brengen. De fabrikant is niet aansprakelijk voor eventuele schade die voortkomt door oneigenlijk, foutief of onredelijk gebruik.

AFDANKING

Zorg ervoor dat het materiaal van de verpakking niet in het milieu terechtkomt, maar afgedankt wordt volgens de wetgeving die van kracht is in het land waar het product gebruikt wordt. Vermijd dat het toestel aan het einde van haar levensduur in het milieu terechtkomt. Het toestel moet afgedankt worden in overstemming met de geldende wetgeving. Geef voorkeur aan het recyclen van de onderdelen. Op de onderdelen die gerecycled kunnen worden is het symbool en de afkorting van het materiaal aangebracht.

Общие меры безопасности

Открытие упаковки

- *Перед началом работ по установке внимательно ознакомьтесь с инструкциями и выполните установку согласно рекомендациям производителя.*
- *После снятия упаковки проверьте состояние устройства.*
- *Не давайте детям элементы упаковки (полиэтиленовые пакеты, пенополистирол и т. д.), так как это может быть опасно.*

Общие рекомендации по установке

- *Установка, программирование, ввод в эксплуатацию и обслуживание продукта должны выполняться только квалифицированным и специально обученным персоналом с соблюдением действующих стандартов, включая требования по охране труда и технике безопасности.*
- *Работы следует проводить в хорошо освещенных помещениях, с использованием исправных инструментов, принадлежностей и оборудования.*
- *Устройство должно быть установлено в соответствии с классом защиты IP, указанным в технических характеристиках.*
- *Не закрывайте отверстия или щели, используемые для вентиляции или отвода тепла (если применимо).*

Электрическое соединение устройств

- *Электрическая система должна соответствовать стандартам и правилам, действующим в стране, где устанавливается устройство.*
- *Перед подключением оборудования, на которое подается питание от сети, убедитесь, что номинальные данные, указанные на паспортной табличке, соответствуют параметрам электрической сети.*
- *Для защиты оборудования с питанием от сети установите многополярный выключатель, расстояние между контактами которого не превышает 3 мм.*
- *Неиспользуемые провода кабеля должны быть заизолированы.*
- *Чтобы избежать случайных контактов, проложите по отдельности кабели для подключения к сети и кабели для сигналов низкого напряжения.*
- *Приварите соединения и концы проводов, чтобы предотвратить возникновение неисправностей, вызванных окислением проводов.*

Завершение установки

- *После завершения установки всегда следует проверять правильность работы оборудования и системы в целом.*
- *Специалист по установке должен убедиться, что информация для пользователя, когда это применимо, имеется в наличии и передана по назначению.*

Техническое обслуживание

- *Перед чисткой или техническим обслуживанием следует отсоединять устройство от источника электропитания. Если оборудование подключено к сети, отключите его, используя выключатель, установленный между устройством и источником питания.*
- *В случае неправильной работы или отказа устройства отсоедините его от источника питания и не разбирайте.*
- *В случае необходимости ремонта следует обращаться только в центр технической поддержки, сертифицированный изготовителем, и всегда использовать запасные детали, поставляемые компанией Bpt s.p.a.*

Оборудование следует использовать только в целях, для которых оно предназначено. Невыполнение перечисленных выше требований может привести к нарушению безопасности прибора. Производитель не несет никакой ответственности за любые повреждения, возникшие в результате неправильного, некорректного или неоправданного использования.

УТИЛИЗАЦИЯ

Не загрязняйте окружающую среду упаковочным материалом: убедитесь, что утилизация выполнена в соответствии с нормативами, действующими в стране использования продукта. По окончании срока службы оборудования утилизируйте его надлежащим образом. Оборудование следует утилизировать в соответствии с действующими нормативами, по возможности используя повторную переработку составных частей.
Компоненты, подлежащие повторной переработке, имеют соответствующий символ и аббревиатуру материала.

BPT S.p.A. a Socio Unico
Via Cornia, 1
33079 Sesto al Reghena-PN-Italy
www.bpt.it-info@bpt.it